Fluidmaster

إطار المرحاض
WC Frame

PrimaFlo 4/2L Slim

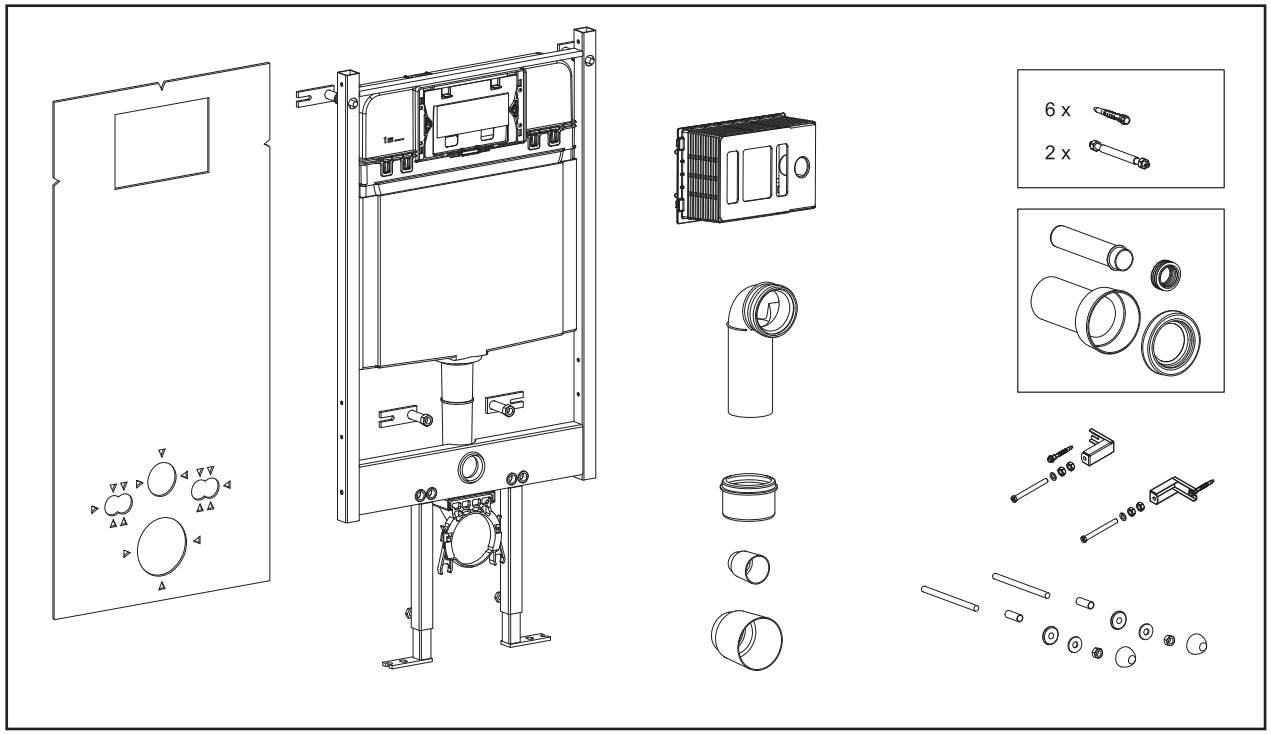

كافة الأبعاد بالميلليمتر

all dimensions are in millimeters

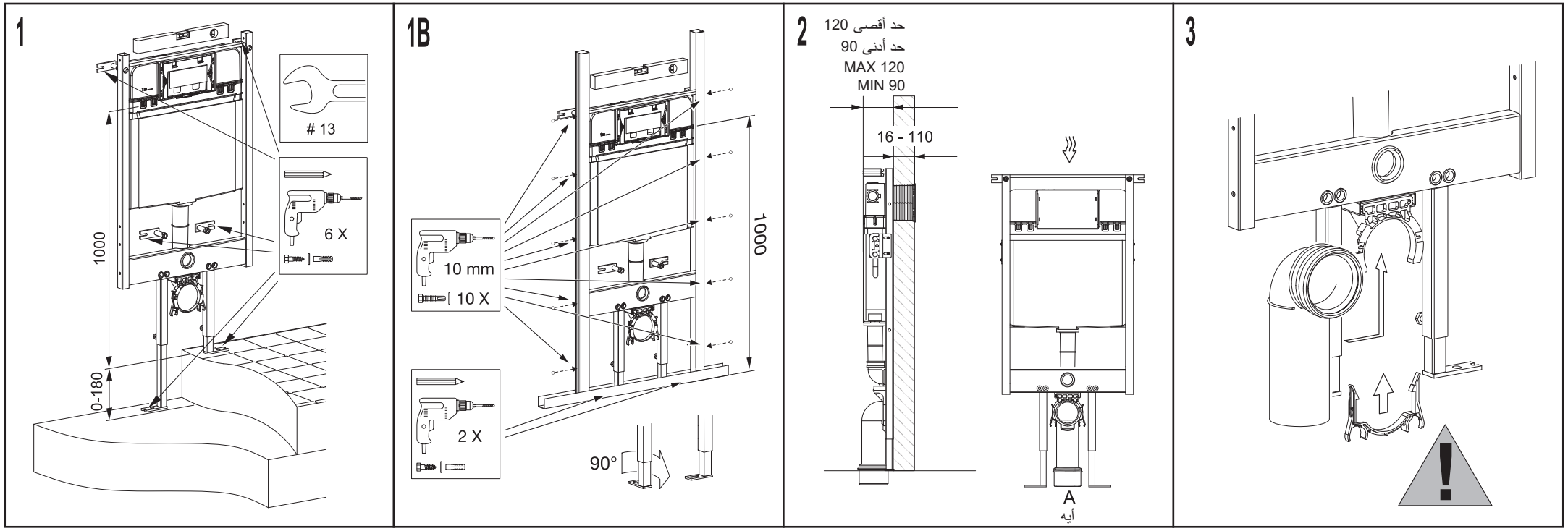

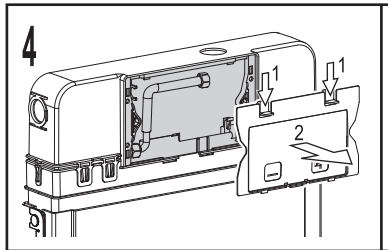

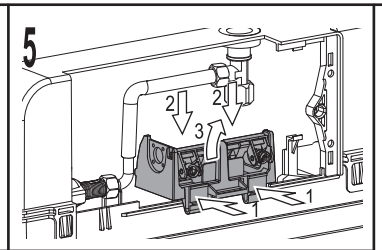

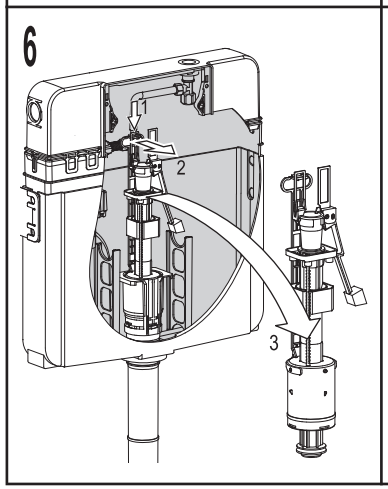

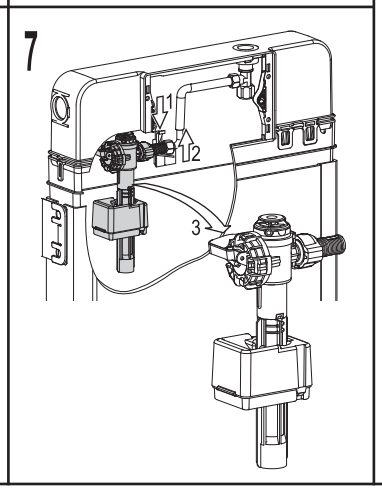

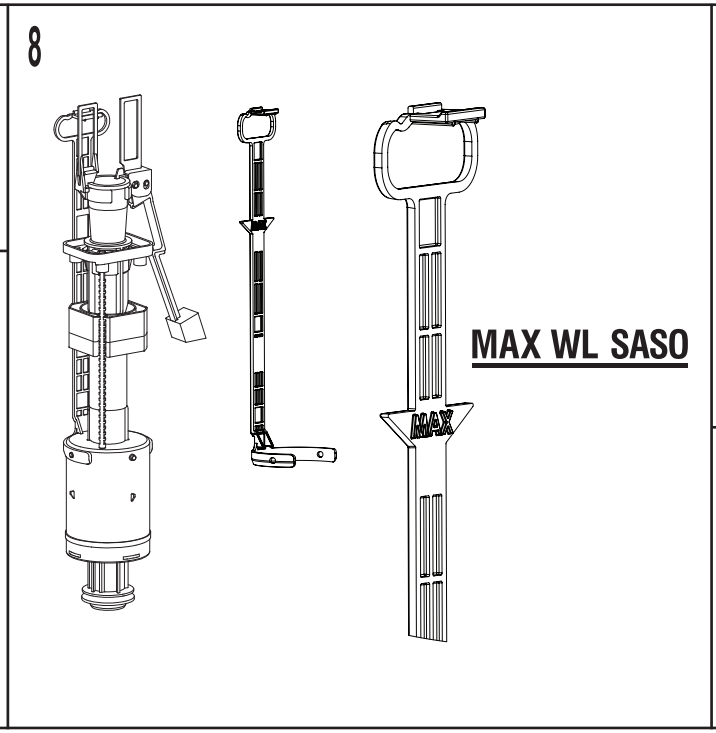

MAX WL SASO

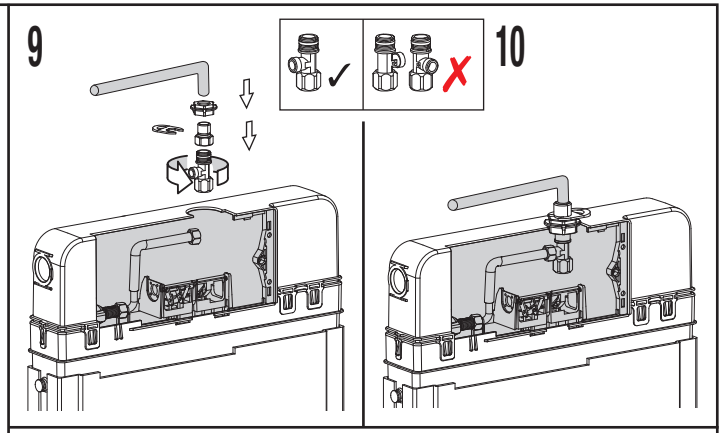

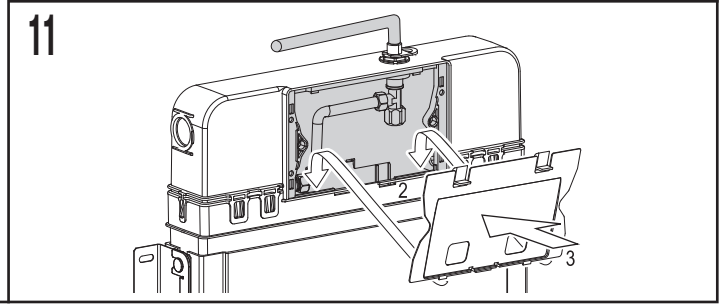

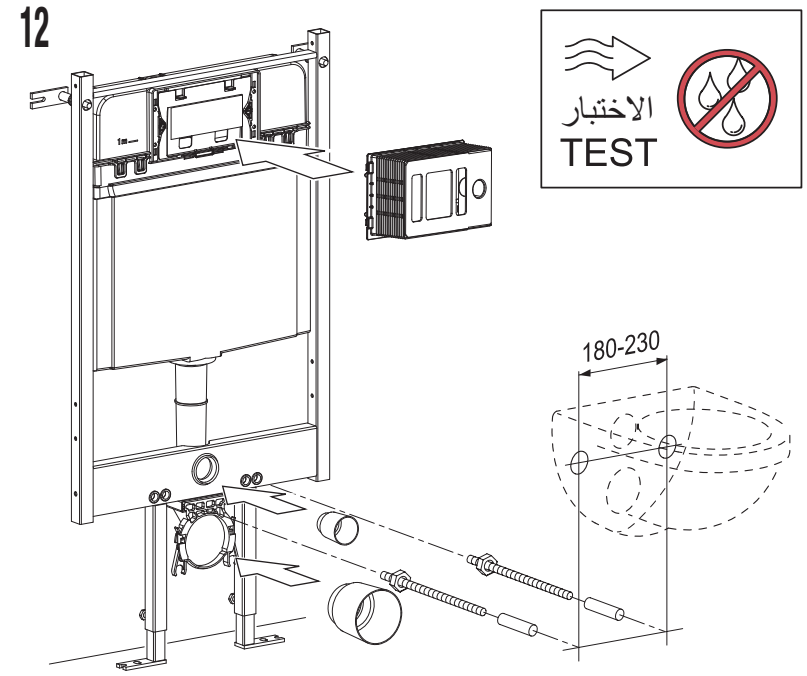

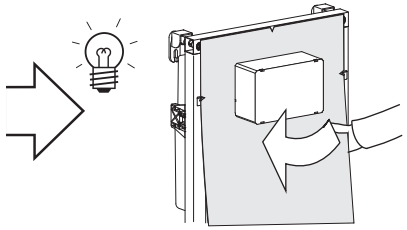

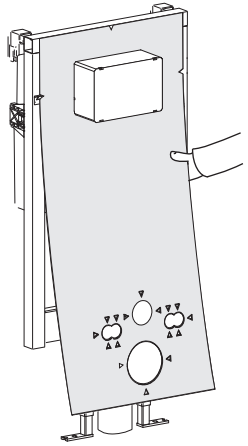

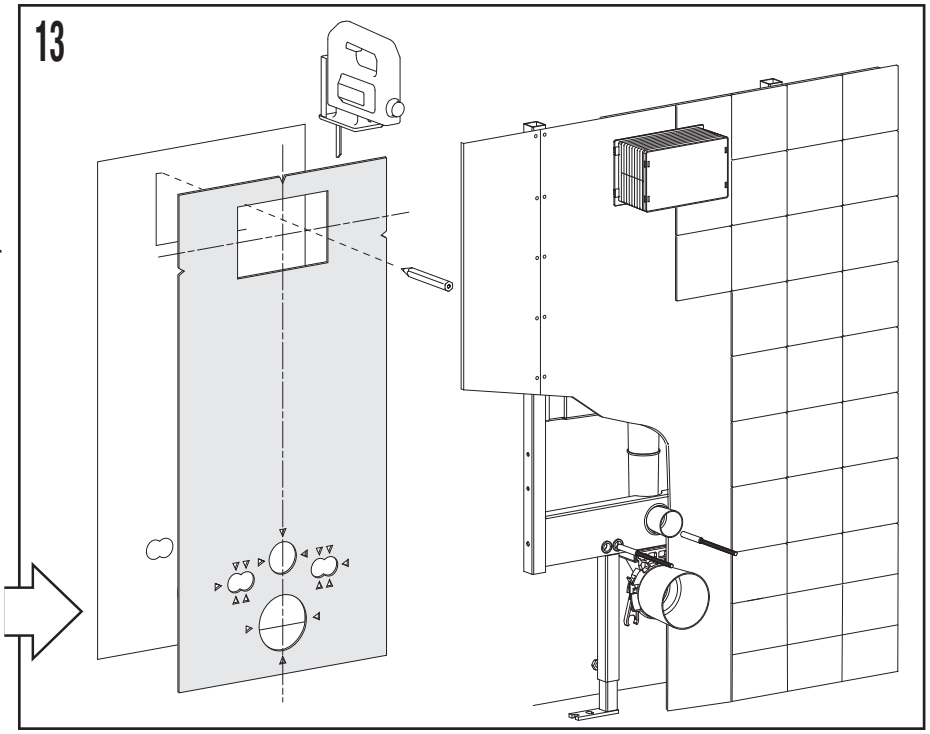

MB0212FM Rev.01/10/23 - Fluidmaster Türkiye, KEY Teknik Yapı Malz. San ve Tic. A.Ş, Recep Bilal Hancı Cad. No: 19, 34959 Tepeören Mah., Tuzla/Istanbul, Türkiye