Fluidmaster®

صهريج بدون إطار
Frameless Cistern

SimplaFlo 4/2L

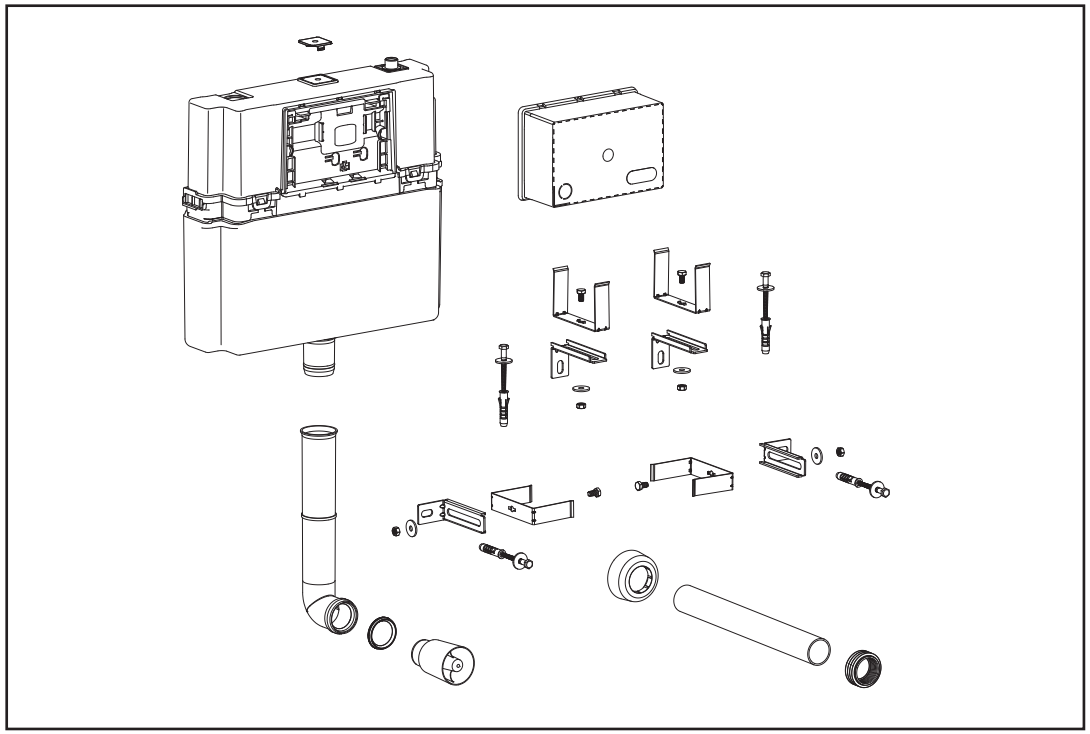

كافة الأبعاد بالميلليمتر

all dimensions are in millimeters

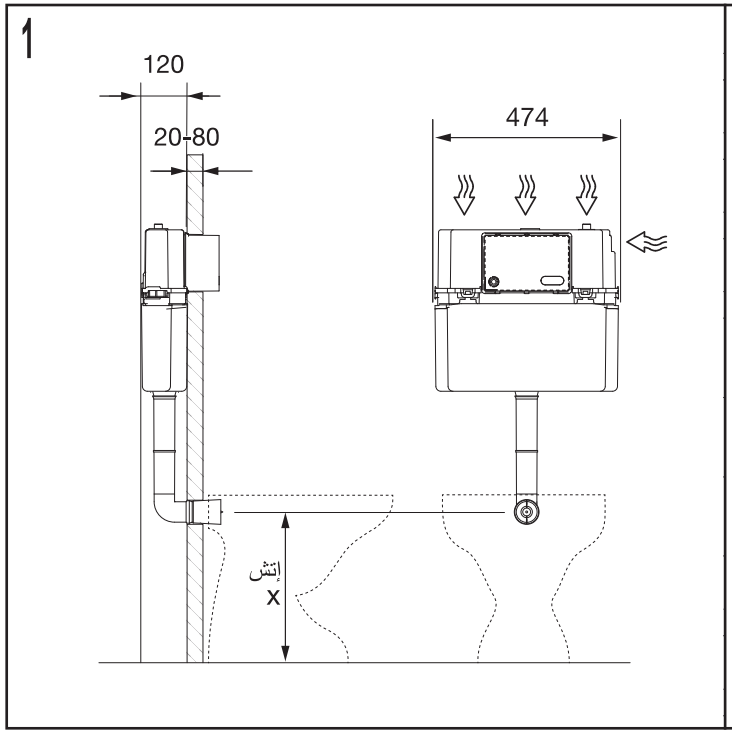

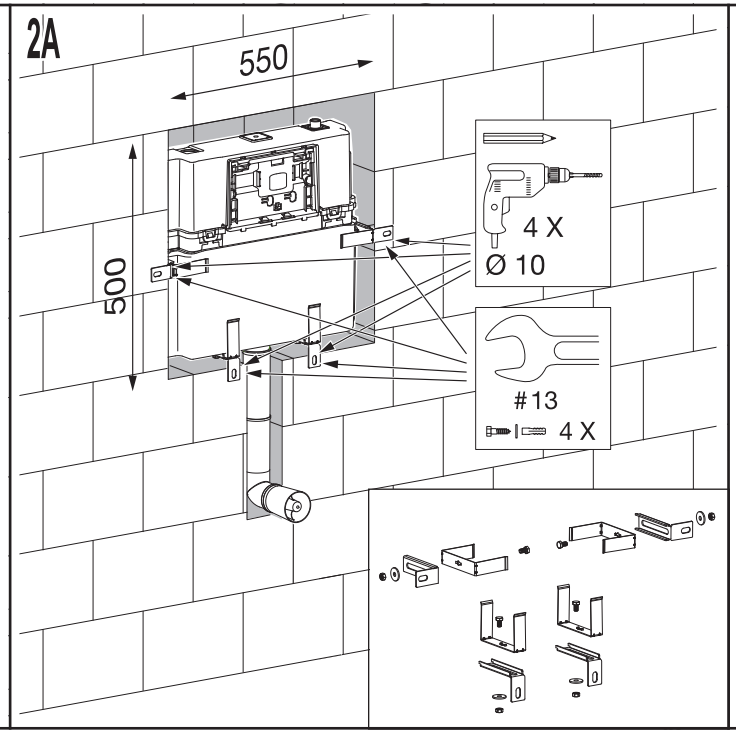

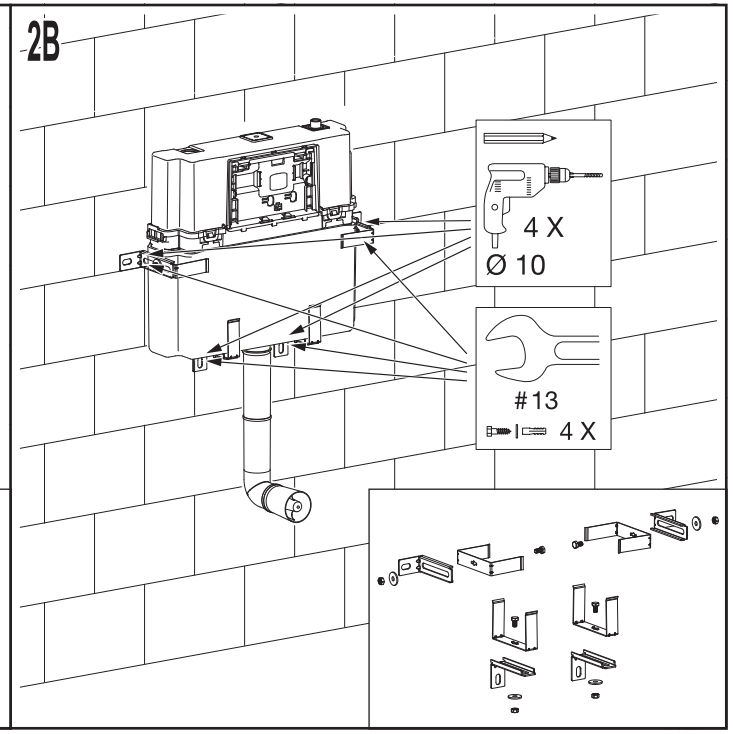

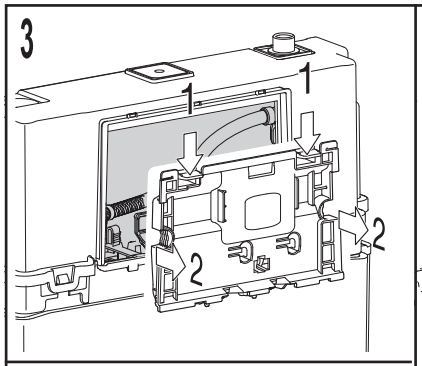

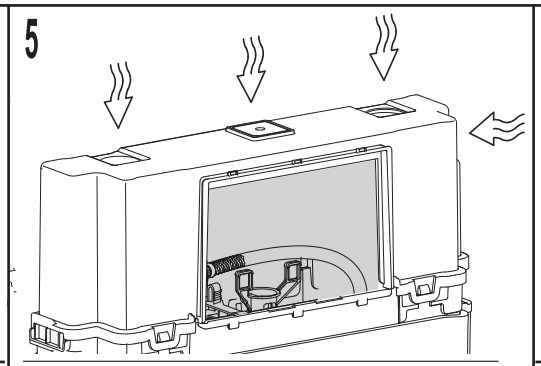

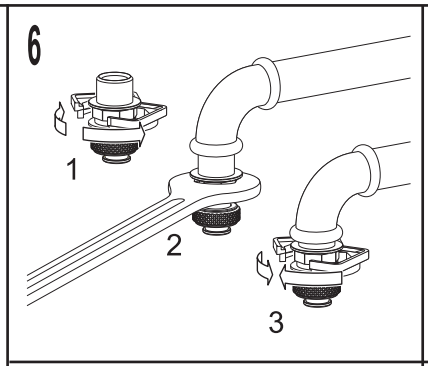

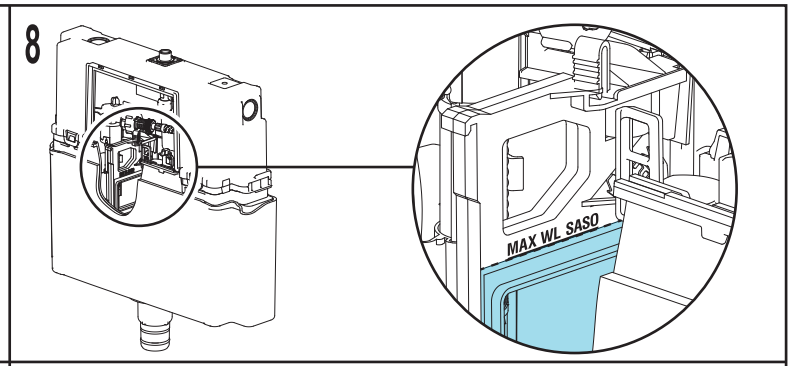

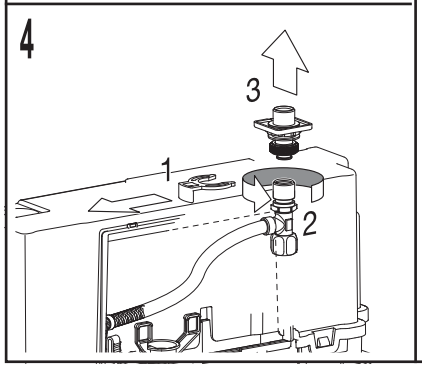

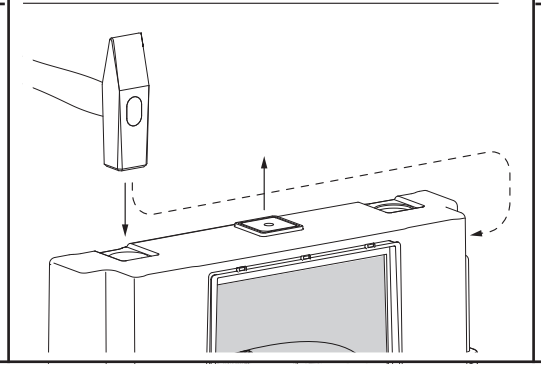

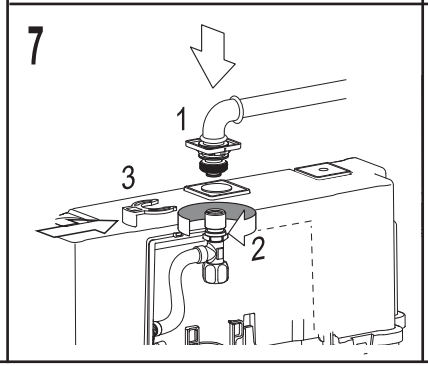

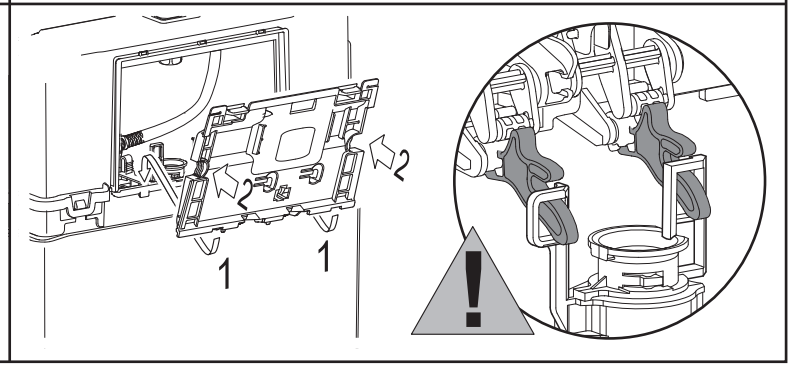

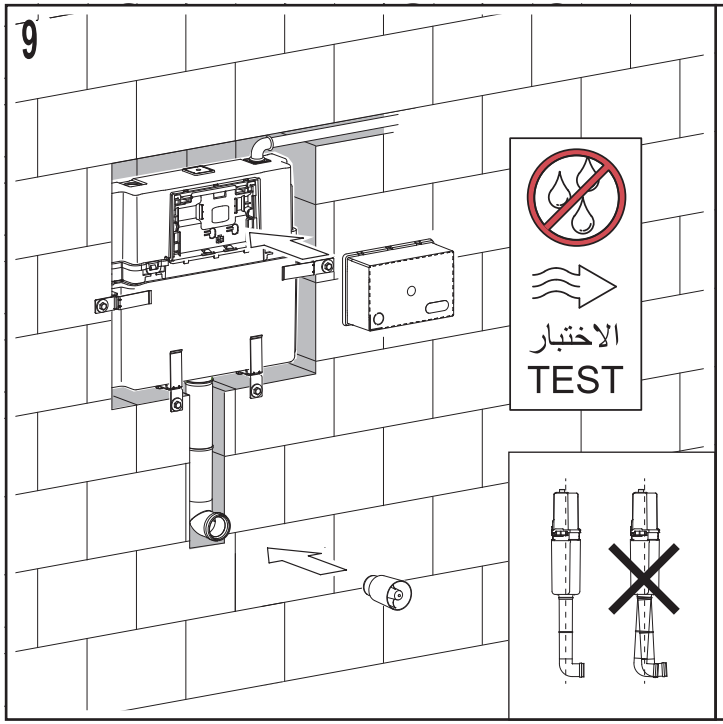

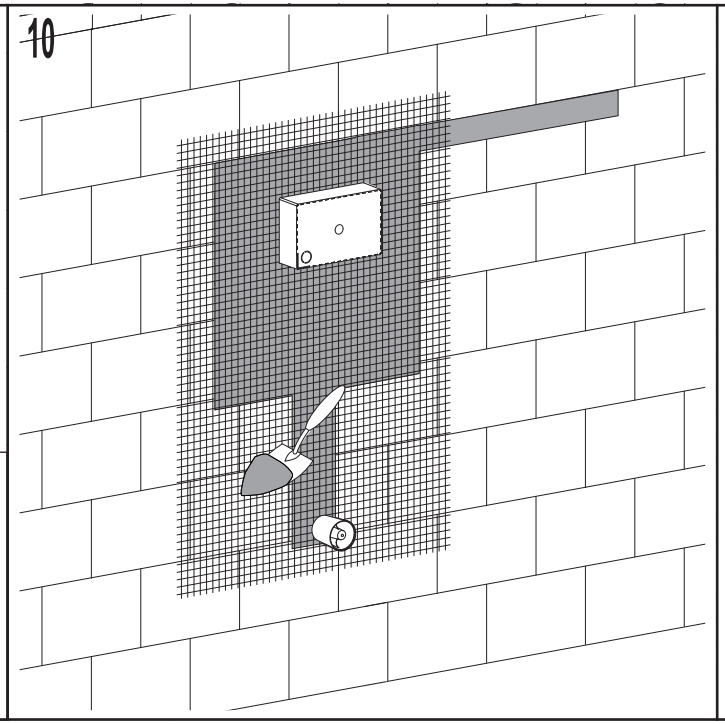

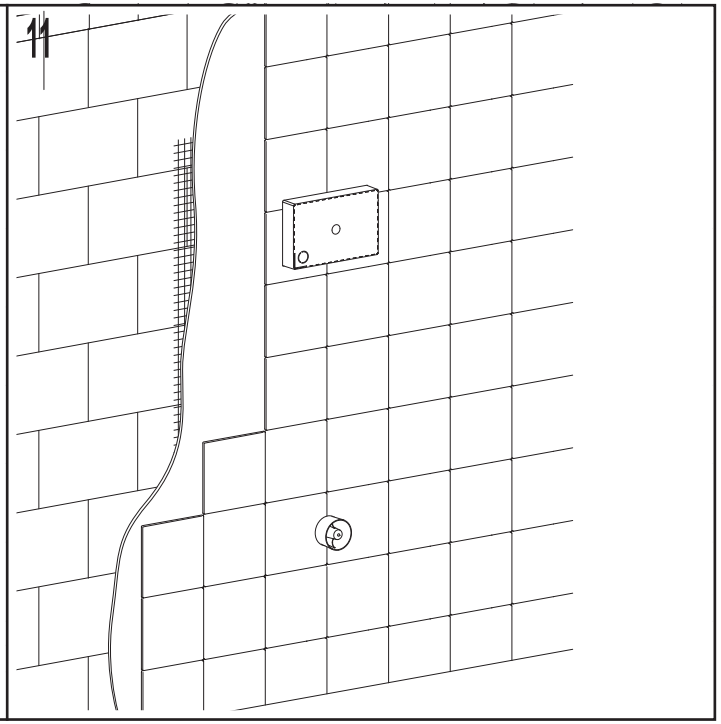

675431 Rev.01/10/23 - Fluidmaster d.o.o., Industrijska cesta 2, SI-6230 Postojna