Fluidmaster

نصف إطار المرحاض
WC Half Frame

PrimaFlo 4/2L

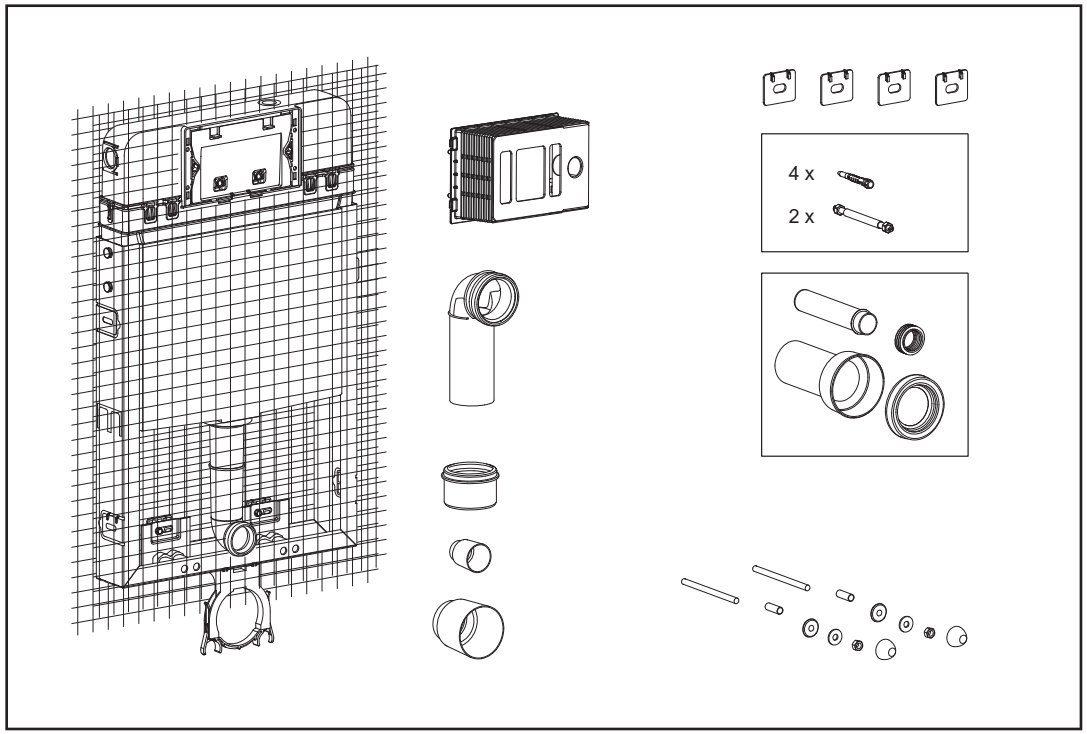

كافة الأبعاد بالميلليمتر

all dimensions are in millimeters

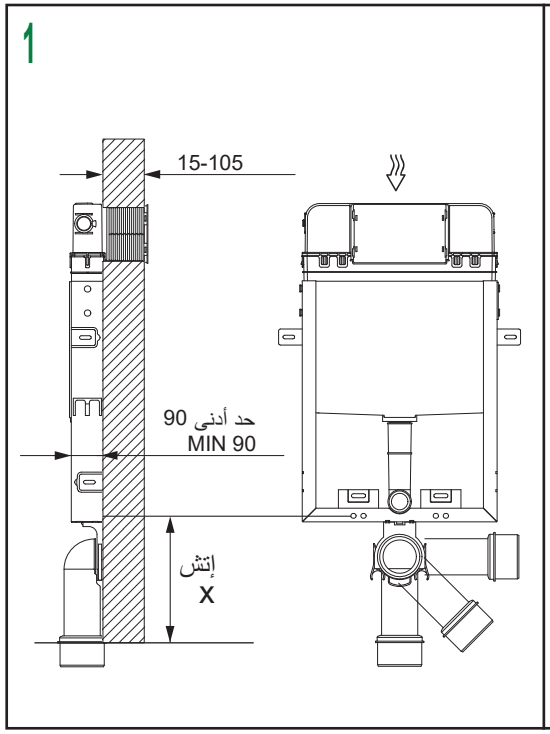

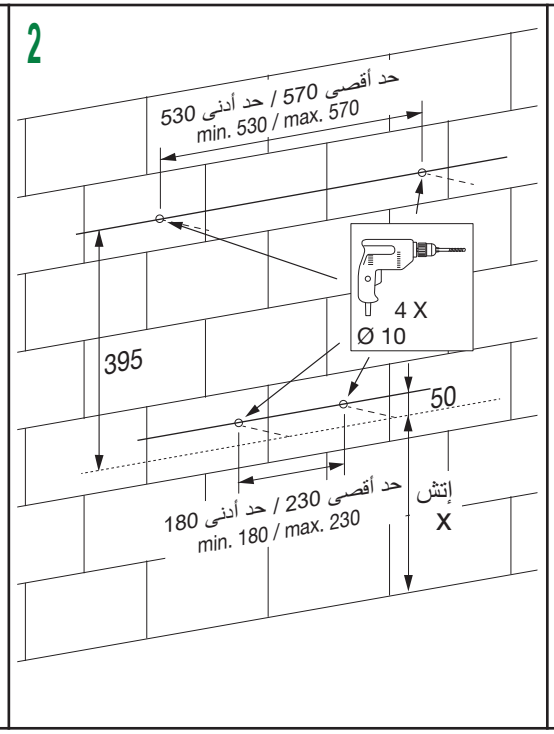

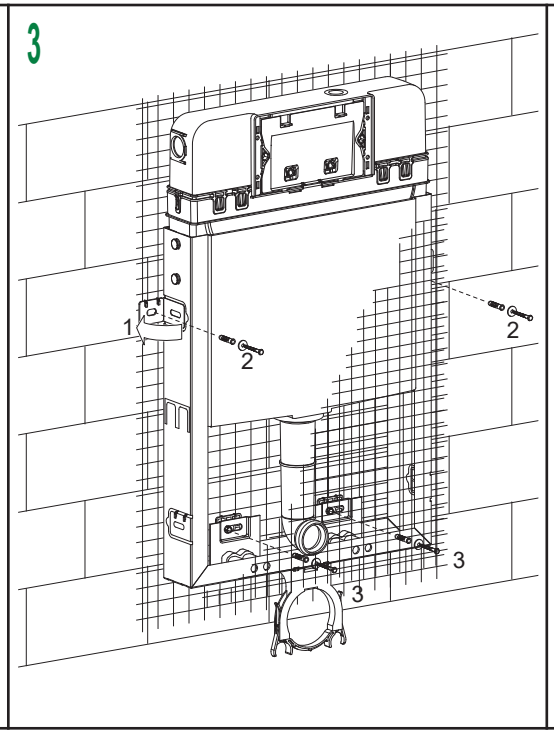

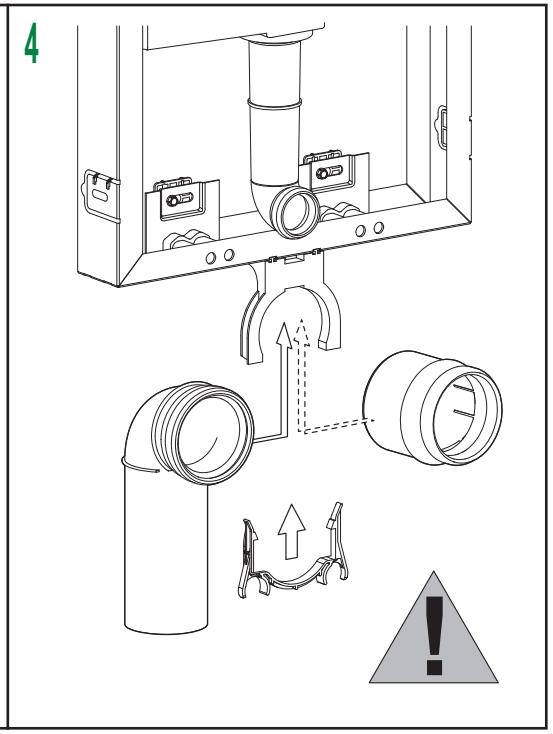

5

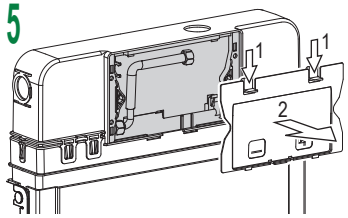

6

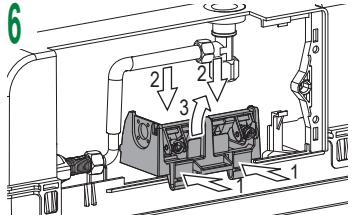

7

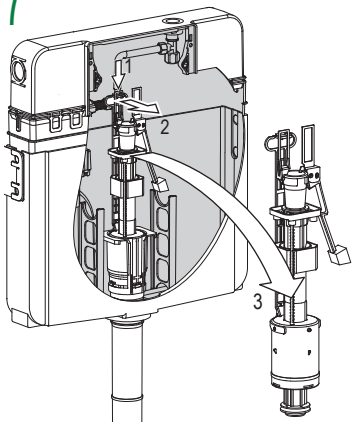

8

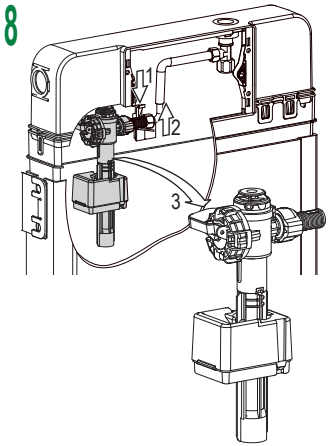

9

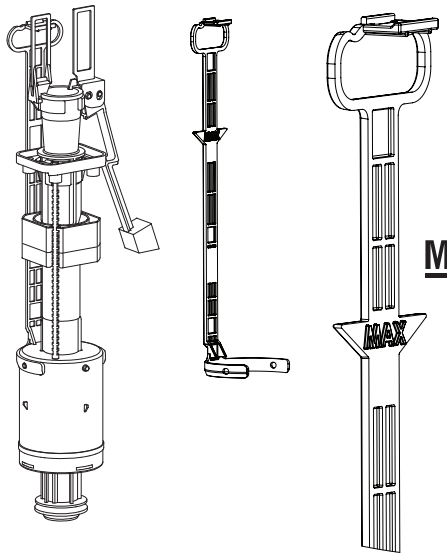

MAX WL SASO

10

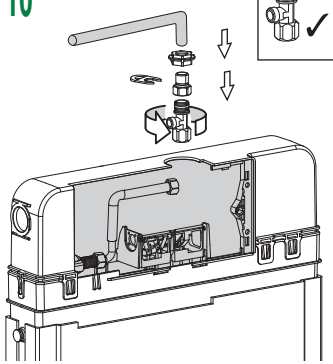

11

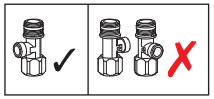

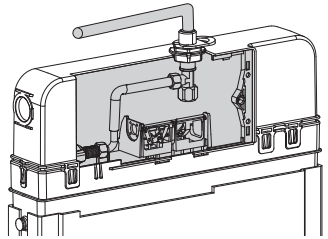

12

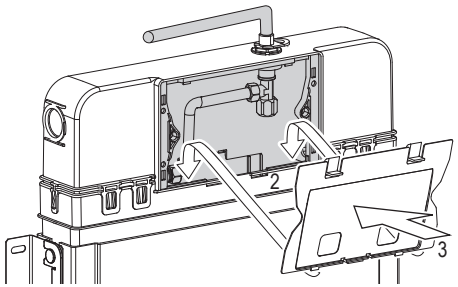

13

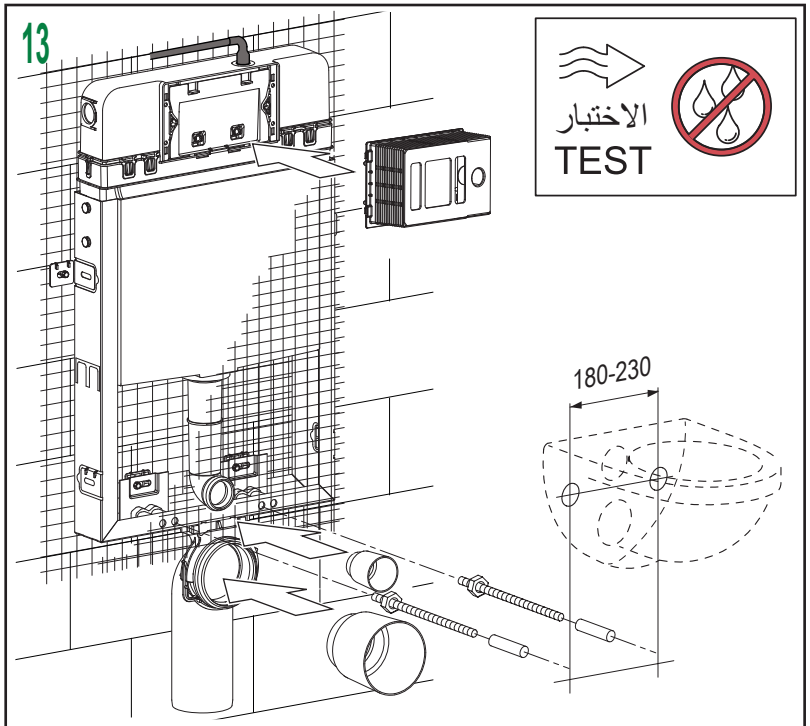

14

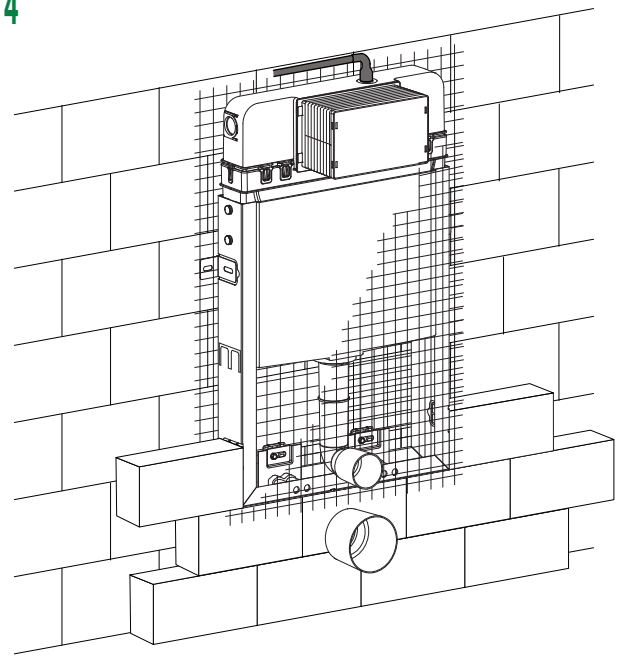

15

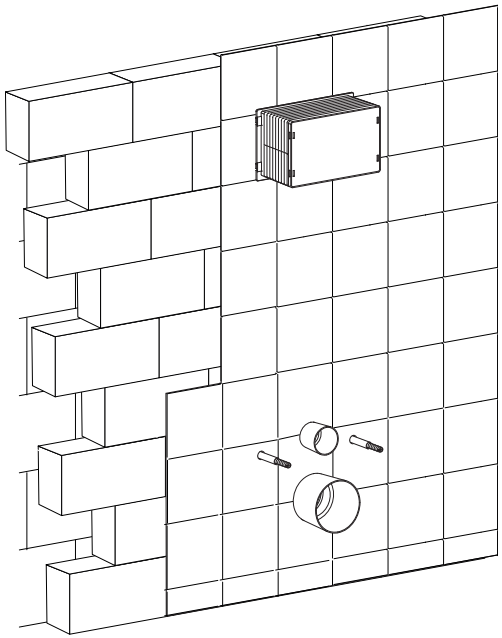

MB0213FM Rev.01/10/23 - Fluidmaster Türkiye, KEY Teknik Yapı Malz. San ve Tic. A.Ş, Recep Bilal Hancı Cad. No: 19, 34959 Tepeören Mah., Tuzla/Istanbul, Türkiye